KERONG®

РУКОВОДСТВО ПО ПОДКЛЮЧЕНИЮ ПЛАТЫ

KR-CU 48 (BOX)

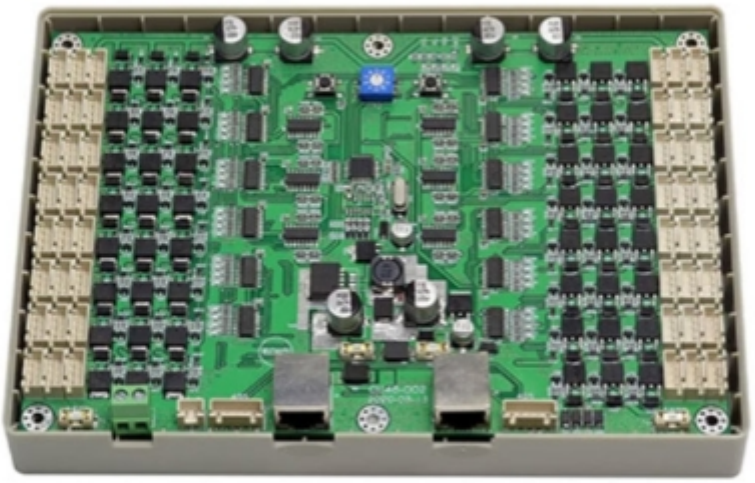

Содержание

Содержание **1**
Общая информация **2**
Техническая информация **2**
Спецификация подключения **3**
Индикаторы на плате 4
Схема подключения оборудования **6**
TCP/IP 6
RS 485 7
Подключение RS485 ..... **8**
Заключение **9**

Общая информация

Электронная плата управления 48 замками Открытие электромагнитных замков, анализ состояние замка (открыт/закрыт). Варианты подключения (на выбор): TCP/IP, RS485-232, RS485-USB. В пластиковом боксе.

Техническая информация

Модель	KR-CU 48 (BOX)
Бренд	KERONG
Определение	Электронный контроллер
Функционал	Получение команд для управления замками
Размеры	L200*W140*H15 мм.
Материал	Печатная плата (Printed Circuit Board)
Вес	172 г.
Размер пластиковой защиты	L210*W150*H35 мм
Материал пластиковой защиты	АБС-пластик
Вес пластиковой защиты	182 г.
Модуль микропроцессора	STM8S103K3T6 QFP32 (P0.8mmBS7*7 мм)
Типы подключения	RS.485, RJ45, 8P8C
Рабочее напряжение	12V~24V
Потребляемая мощность в статике	60mA
Потребляемая мощность в динамике	200mA~3000mA
Время реакции	Меньше 1 секунды
Рабочая температура	-25℃ ~ +65℃
Рабочая влажность	5% ~ 95%RH
Срок службы	500 000 раз
OEM	Подтверждено

Сертификация	CE; FCC; RoHS

Спецификация подключения

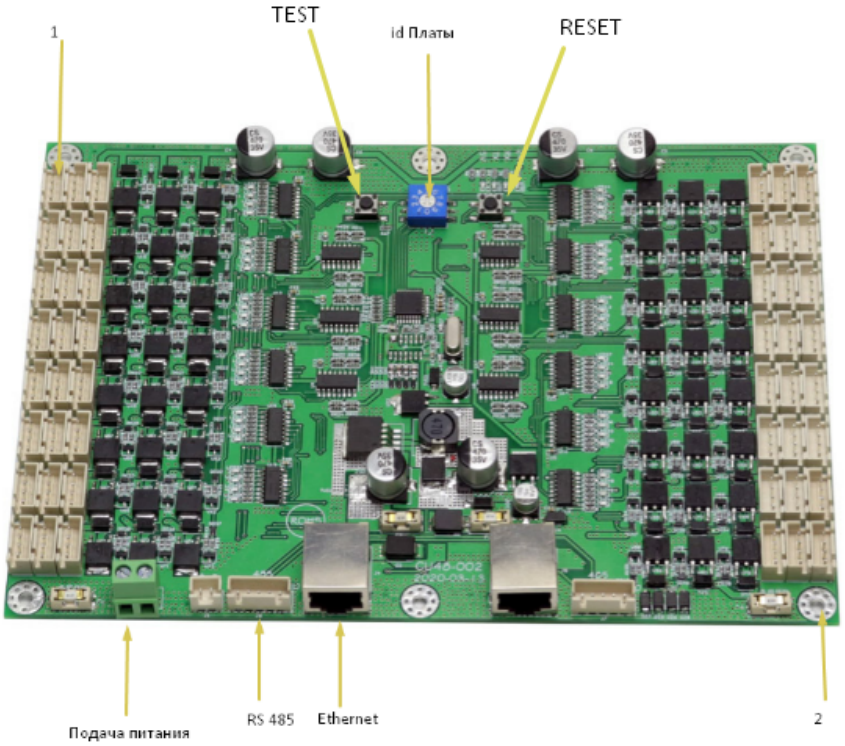

id платы	Указывается значение id платы для подключения к ней через api
TEST	Последовательно проверяет каждый подключенный замок к плате открывая его.
Reset	Системная перезагрузка устройства
1	Порт подключения замков

2	Монтажные отверстия на плате, предусмотрены, если необходимо плату закрепить на поверхности.
RS485	Порт подключения платы через RS485
Подача питания	Порт подачи питания на плату
Ethernet	Порт подключения ethernet

Индикаторы на плате

На плате KR-CU есть индикация проверки состояния замка.

Индикация состояния открытого замка:

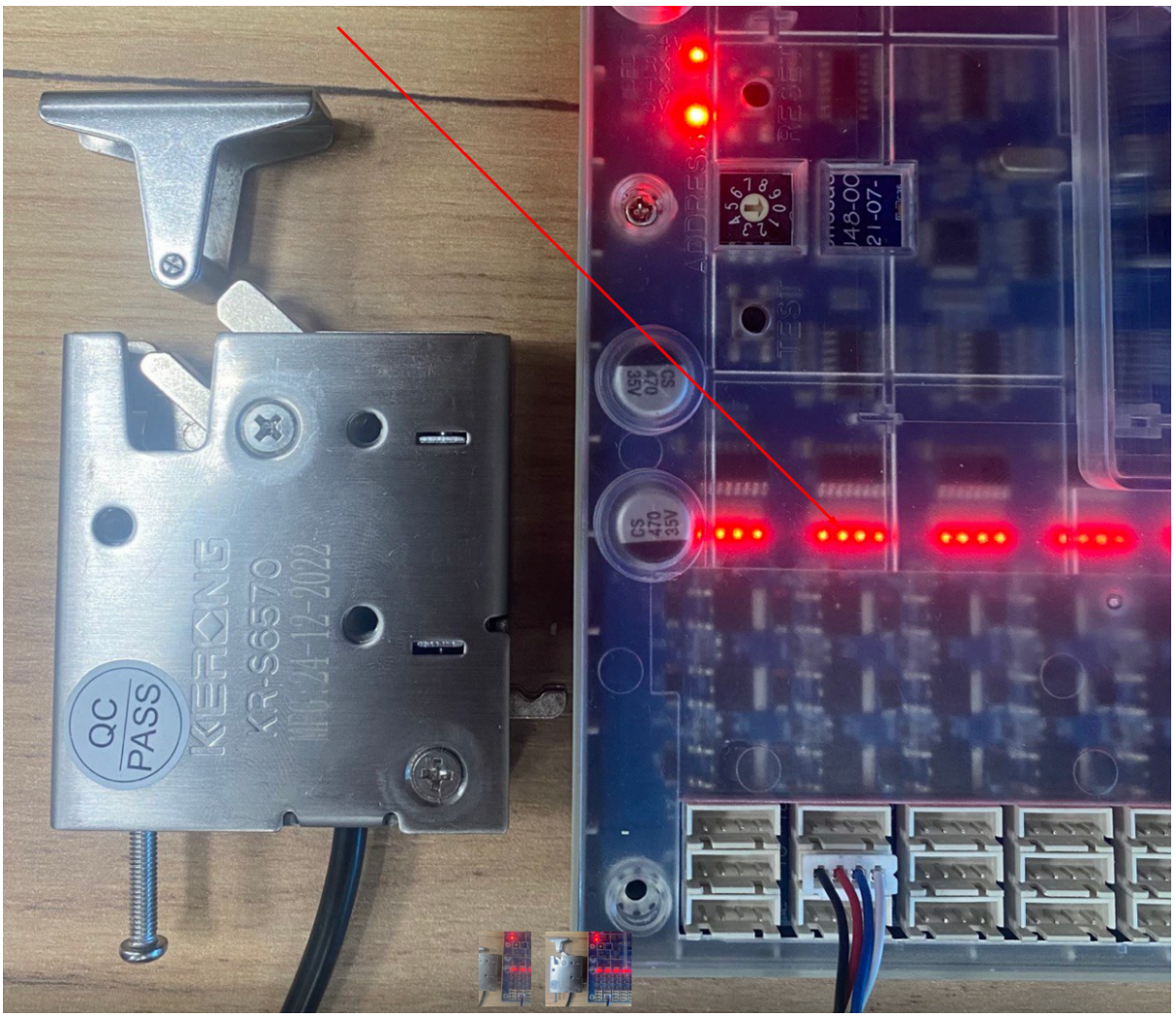

Индикация состояния закрытого замка:

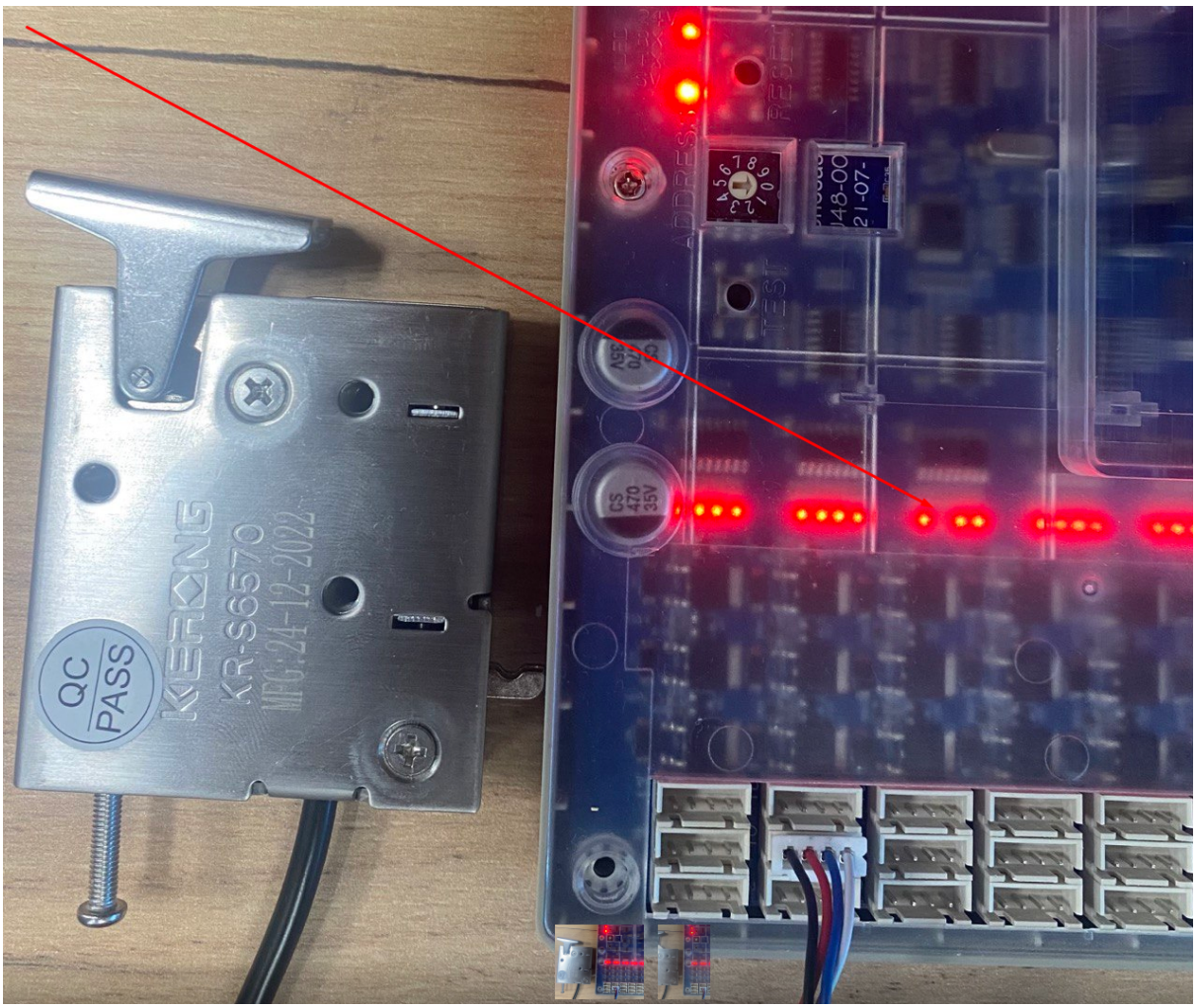
QC
PASS
KERONG
KR-S6570
MFG:24-12-2022
ADDRESS
TEST
21-07-

Схема подключения оборудования

TCP/IP

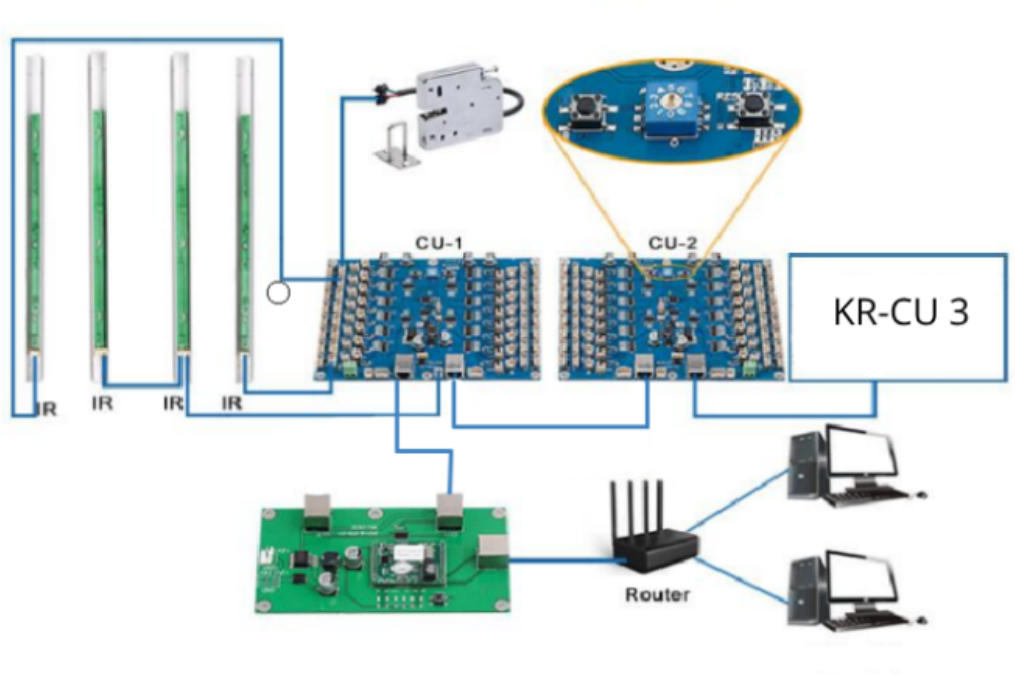

Примечание.
Платы KR-CU 48 подключаются последовательно друг к другу. В порт IN первой платы подключается ethernet от платы KR-BU, из порта OUT ethernet подключается к следующей плате в порт IN и т.д. ***Обязательно*** *id плат не должны быть одинаковыми. Принято начинать нумерацию id плат с 0 по возрастанию до 9. Таким образом, последовательно возможно подключить до 10 плат KR-CU 16*

RS 485

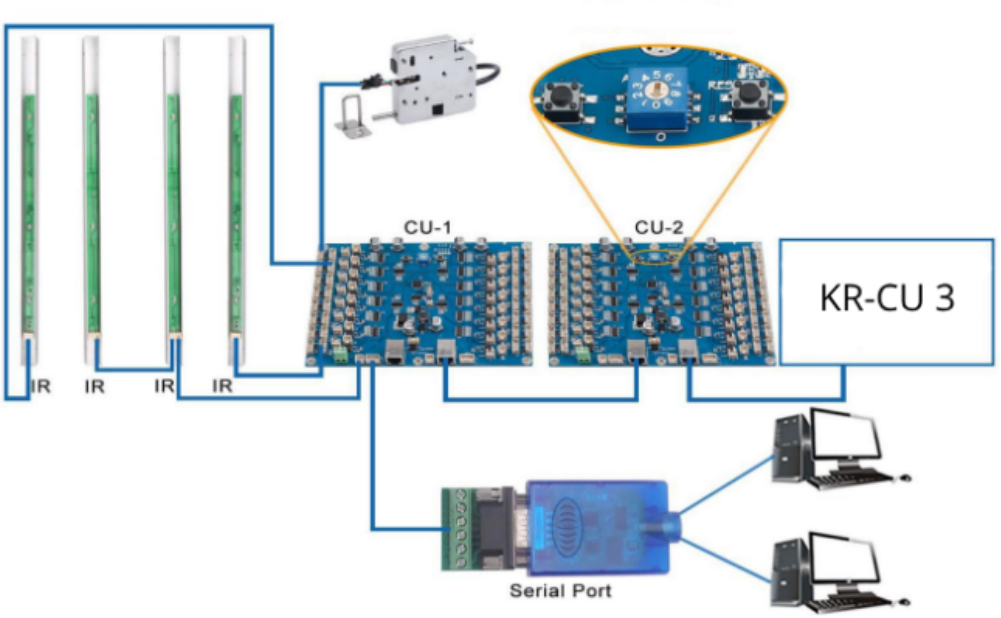

Примечание.
Платы KR-CU 48 подключаются последовательно друг к другу. Порт IN первой платы в данном подключении не используется, из порта OUT ethernet подключается к следующей плате в порт IN и т.д. ***Обязательно*** *id плат не должны быть одинаковыми. Принято начинать нумерацию id плат с 0 по возрастанию до 9. Таким образом, последовательно возможно подключить до 10 плат KR-CU 48*

Для сервоприводных замков необходимо указать время подачи тока 1000 мс
Для электромагнитных замков необходимо указать время подачи тока 500 мс

Подключение RS485

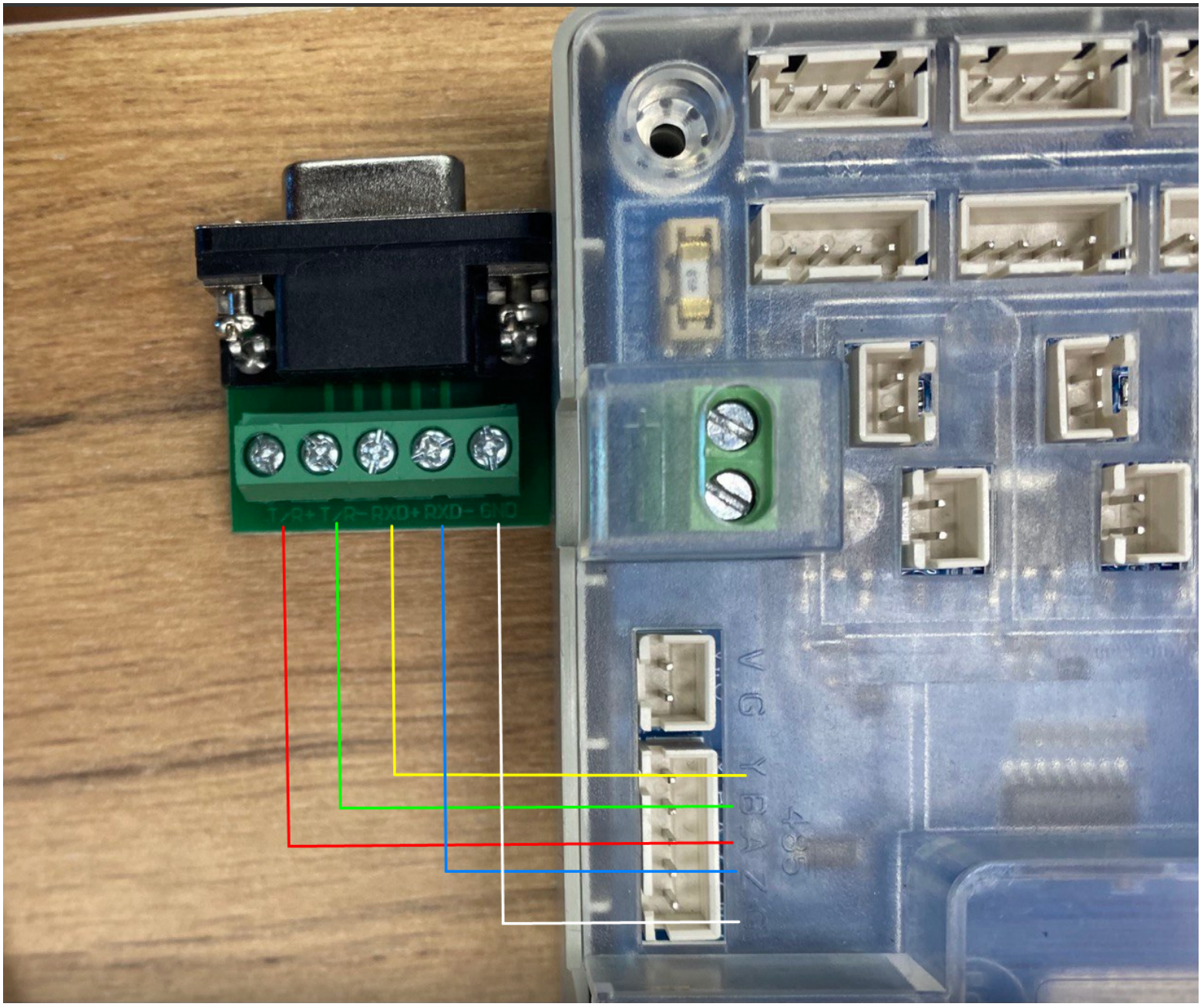

Заключение

Вместе с заводом KERONG в КНР мы постоянно улучшаем наше оборудование и программное обеспечение, чтобы расширять возможности и предложить Вам лучший пользовательский опыт.

Если Вы заметили ошибку в данной инструкции, просим Вас направить письмо на почту support@universe-soft.ru

8(800)500-85-34 — Телефон горячей линии.

sales@kerong.ru – по вопросам приобретения продукции и партнерства.

Официальный дистрибьютор в России:

Компания ООО «Юниверс-Софт» ИНН 7017079058

127495 Москва, Дмитровское шоссе 163А к.2